Ersatzteilzeichnung

HANS SAUERMANN GmbH & Co.KG
SPEZIALFABRIK FÜR ANHÄNGESYSTEME

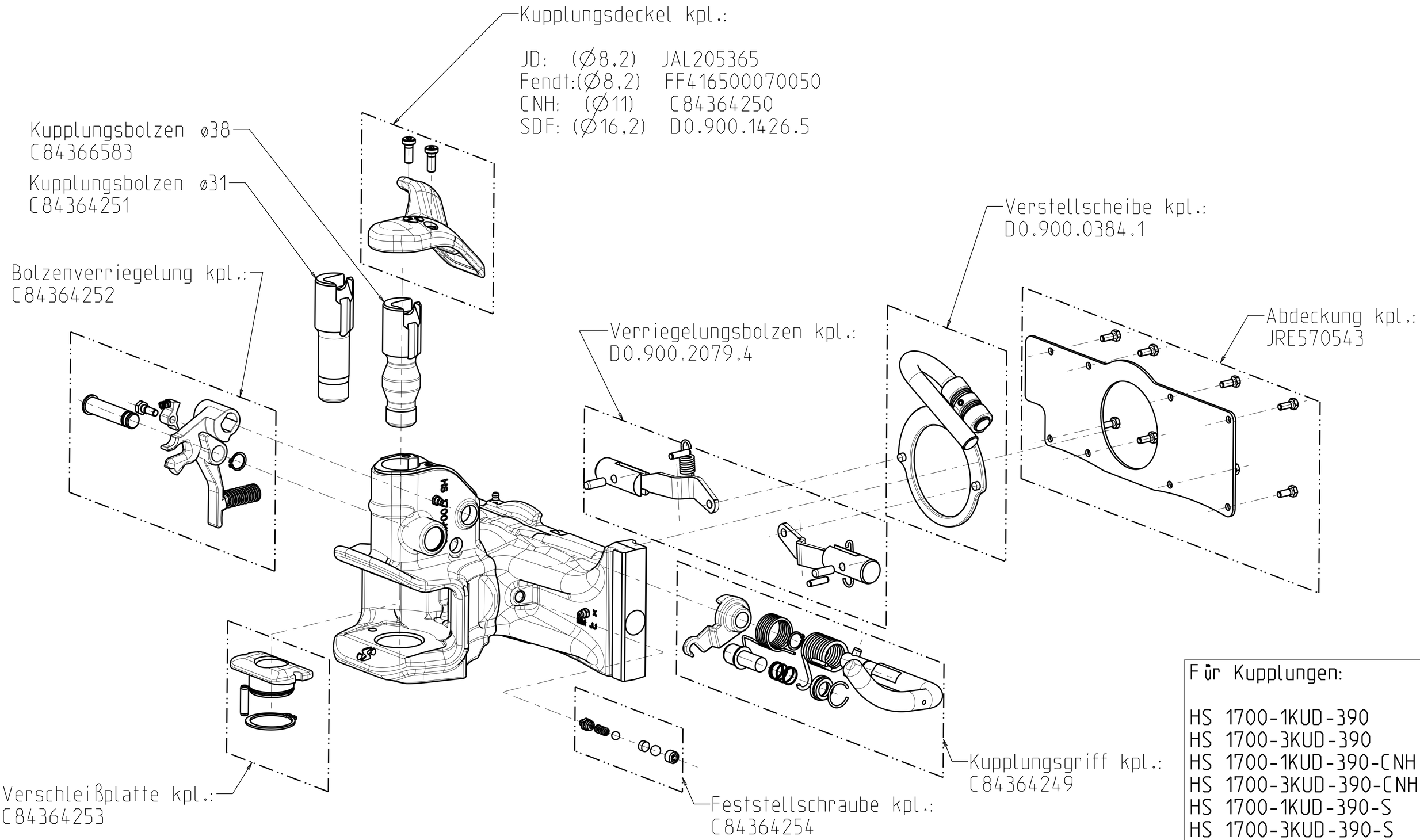

Für Kupplungen:

HS 1700-1KUD-390
HS 1700-3KUD-390
HS 1700-1KUD-390-CNH
HS 1700-3KUD-390-CNH
HS 1700-1KUD-390-S
HS 1700-3KUD-390-S